SDNS TECH
LA TECHNOLOGIE AU SERVICE DE L'INNOVATION

Sans raccordement électrique



FICHE TECHNIQUE ES.40

COFFRES SOLAIRES UNIVERSELS POUR DÉFIBRILLATEURS AUTOMATISÉS EXTERNES

PRÉSENTATION

Le coffre solaire ES.40 se compose d'un coffre universel avec capot transparent, d'une platine murale, d'une barre de maintien et d'un panneau solaire. L'arceau de protection et le poteau sont disponibles en option. Le poteau vous permettra d'installer votre défibrillateur dans les endroits les plus reculés.

Le coffre est conçu en Polypropylène (PP) et le capot en Polyéthylène (PET Grifen), 100% recyclable (matière résistante aux chocs, isolante, imputrescible et traitement ignifugé).

Il s'adapte à tous les défibrillateurs.

Design novateur et moderne.
Fabrication Française.

CONCEPTION ET FABRICATION FRANÇAISES

SIGNALÉTIQUE

- Sur le coffre, fiche de suivi de la maintenance des défibrillateurs.

- A l'intérieur du coffre, un QR code renvoie aux fiches techniques des différents modèles.

- Sur le capot transparent, traité anti-UV, un facing personnalisable est affiché.

- Les différents logos et labels AED DAE et le coeur normés sont moulés sur le capot transparent, traité anti-UV (Grifen).

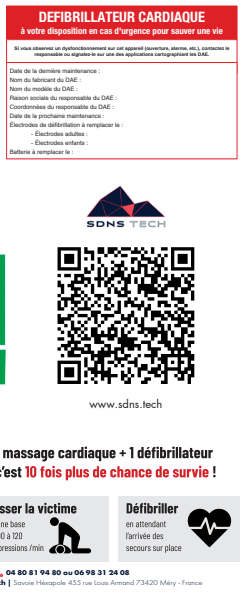

4 COULEURS DISPONIBLES POUR VOTRE COFFRE



SDNS TECH
LA TECHNOLOGIE AU SERVICE DE L'INNOVATION



FICHE TECHNIQUE ES.40

Lire attentivement la notice d'utilisation et le mode d'emploi.
Les coffres SDNS TECH sont conçus pour recevoir des défibrillateurs automatisés externes (DAE).
Les coffres I.10 et I.20 sont conçus pour être installés en intérieur.
Les coffres E.30 et ES.40 sont conçus pour être installés en extérieur.

Les coffres ne remplacent pas les contrôles et les maintenances obligatoires des DAE selon les protocoles de chaque fabricant.

Attention, lors de l'installation du coffre veuillez retirer le film plastique présent sur le capot transparent. La visserie n'est pas comprise.

GARANTIE

Les coffres SDNS TECH sont garantis 5 ans (hors composants électroniques garantis 2 ans) à partir de la date d'acquisition par le distributeur auprès de la société D-SECURITE GROUPE qui est le Distributeur exclusif.
Toutes modifications sur l'ES.40 annulera la garantie.

Dès la réception des coffres, vérifier la conformité des produits et, en cas de défaut ou de non-conformité, en informer immédiatement par écrit D-SECURITE GROUPE et lui communiquer toutes les informations susceptibles de caractériser la nature du défaut constaté.

Sont également exclus de toute garantie l'usure normale des coffres, toute conséquence d'une négligence, d'un défaut de surveillance ou d'entretien, d'une fausse manœuvre non imputable à D-SECURITE GROUPE, d'une utilisation non conforme aux spécifications, d'une modification ou réparation effectuée sans l'accord écrit de D-SECURITE GROUPE, d'une installation non effectuée par D-SECURITE GROUPE ou d'une installation inadéquate de la part du client.

Aucune réclamation, quelle qu'elle soit, ne pourra être présentée plus de 15 jours à compter de la découverte de la cause de la réclamation.

DESCRIPTIF TECHNIQUE

Matériel du coffre : PP (Polypropylène)
Matériel du capot : PET Grifen (Polyéthylène)

<u>Poids des principaux composants du coffre :</u>
- Coffre sans capot : 0.859 kg
- Capot sans coffre : 0.224 kg
- Support murale : 4,680 kg
- Panneau solaire : 16,48 kg
- Poteau : 12,36 kg

- ES40 seul avec kit PV : 25 kg
- ES40 avec poteau complet : 40 kg

Dimensions : L 560 mm / H 1927 mm / P 401 mm

Légende :

1. Couvercle inférieur du coffre
2. Carte électronique avec capteur d'ouverture du capot et capteur de luminosité (pour les coffres I.20-E.30 et ES.40)
3. Transformateur 12V (pour les coffres E.30)
4. Sonde de température (pour les coffres E.30 et ES.40)
5. Couvercle du ventilateur
6. Ventilateur (pour les coffres E.30 et ES.40)
7. Coffre
8. Étiquette code barre pour manuel d'utilisation en ligne
9. Plaque chauffante (pour les coffres E.30 et ES.40)
10. Barre de maintien pour défibrillateur
11. Capot anti UV Grifen

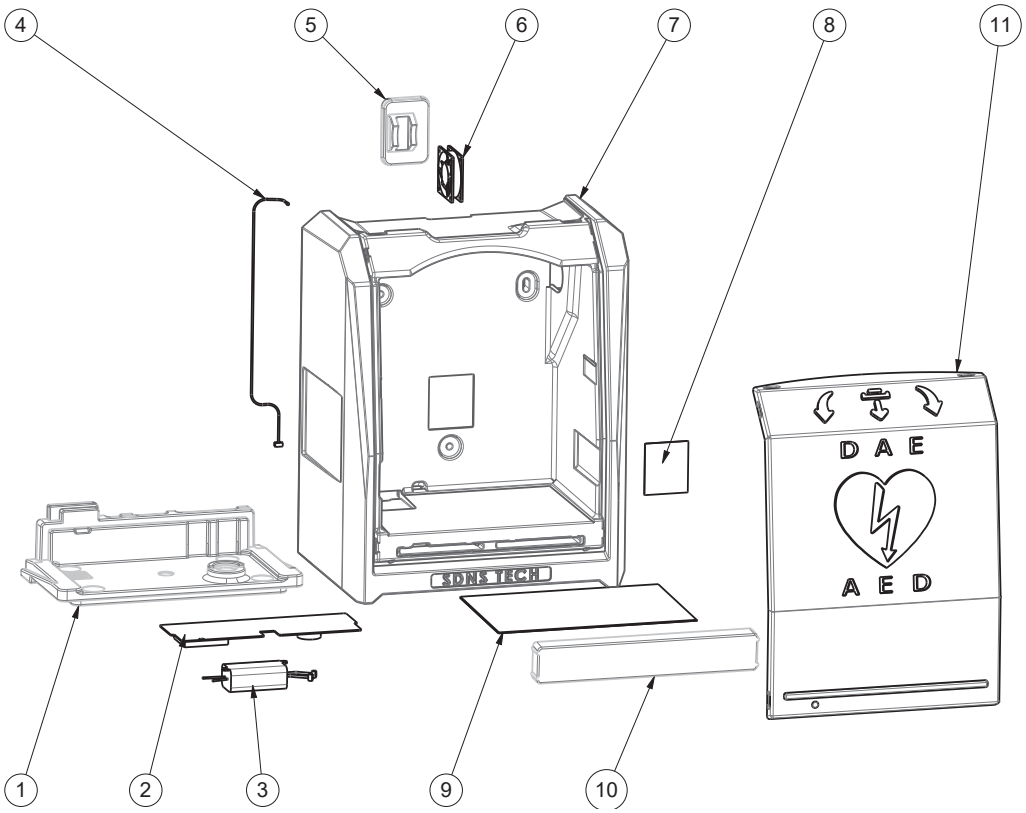

Les pièces et les consommables peuvent être commandés séparemment.

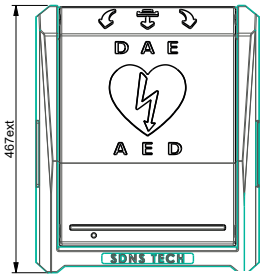

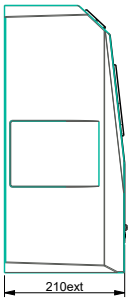



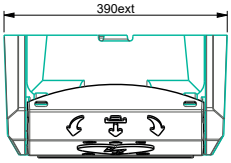

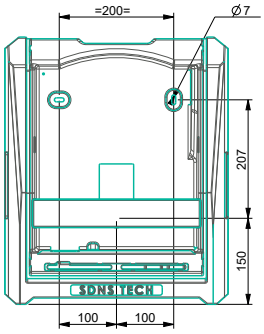

Fabrication Française

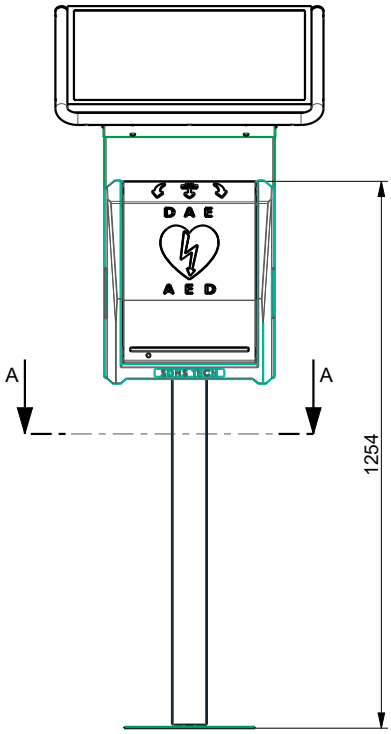

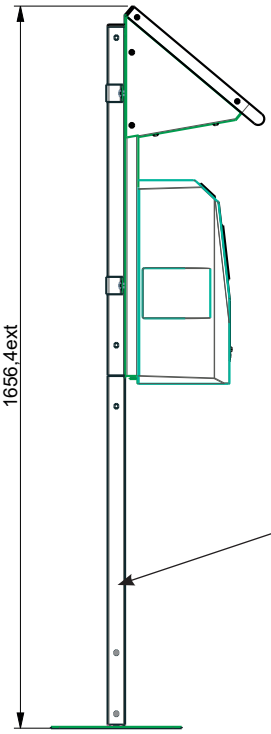

ECHELLE 1/10

OPTION :
Poteau

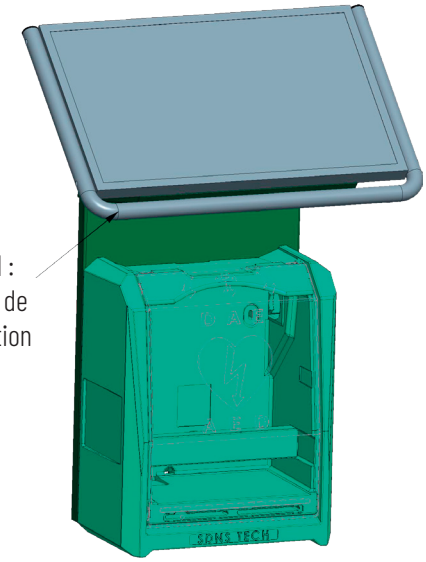

OPTION :
Arceau de
protection

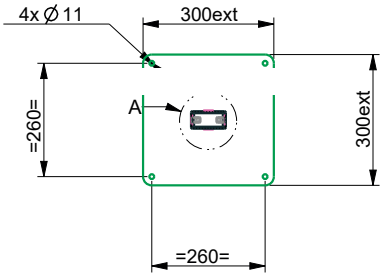

COUPE A-A
FIXATION AU SOL

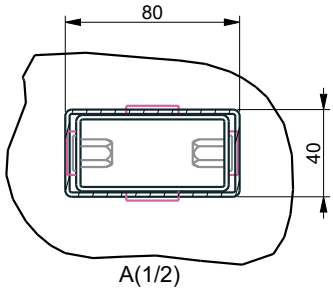

A(1/2)

SECTION DU POTEAU

** en millimètres*



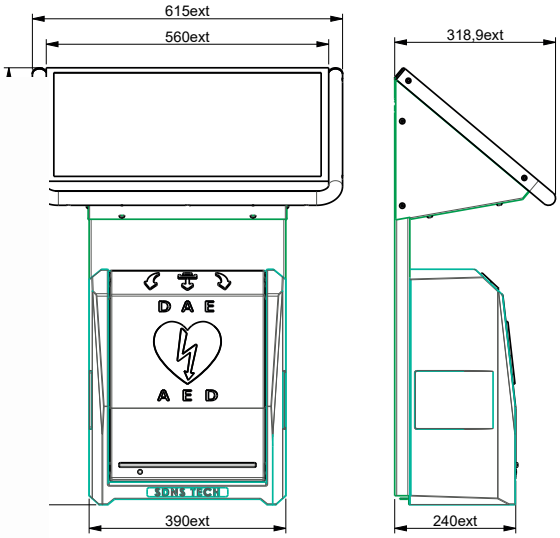

ECHELLE 3/20

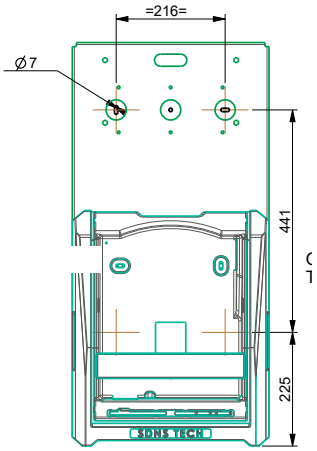

ECHELLE 3/20

FIXATION

V4 - 07/11/2024 - EL

Fabrication Française

CONSEIL POUR INSTALLATION

Pour connaitre les conditions d'installation, vous devez vous rapprocher de votre distributeur pour avoir des conseils d'installation (type de fixation, conditions, dégagement, ...).
Respecter les obligations d'installation sur la voie publique selon les lois du pays en vigueur.

Le coffre ES.40 ne nécessite aucun raccordement électrique.

Vous pouvez installer des scellés sur le coffre afin de vérifier si le capot a été ouvert.

Il peut être installé en façade.
Pour les installations sur poteau, il convient de prévoir une dalle beton de 500 x 500 x 200 mm.

Type de positionnement possible pour le panneau : SUD à prioriser / Sud EST / Sud Ouest.
En installation extérieure, nous vous préconisons de privilégier les coffres de couleur vert et blanc pour limiter la hausse des températures.

Caractéristiques panneau photovoltaïque et batterie ES40:

- Puissance du panneau photovoltaïque 30 W, 12V
- Puissance de la batterie 12V 7.2 AH
- Autonomie de la batterie théoriquement entre 5 et 10 jours selon ensoleillement et avec charge complète

FONCTIONNEMENT

Les coffres I.20, E.30 et ES.40 disposent d'un système d'éclairage LED.
En mode jour, les leds sont de couleur verte et clignotent toutes les 2 secondes.
En mode nuit, les leds sont fixes de couleur blanche avec clignotement de leds vertes toutes les 15 secondes.

Lorsque le capot est ouvert : les leds clignotent en rouge et l'alarme sonne toutes les 32 secondes par intermittence.
Le non-éclairage des LED signitie que le coffre n'est pas alimenté.

À une intensité maximale de 100 dB et une tension de 12 V, le niveau sonore diminue à 90 dB en fonctionnement normal. Si le capot est ouvert, l'alarme se déclenche, le chauffage et la ventilation s'arrêtent.

Ventilation : ON au-dessus de 20°C - OFF en dessous de 17°C
Chauffage : ON en dessous de 2°C - OFF au-dessus de 5°C

Plage de température fonctionnelle du coffre : -40°C ->80°C

Il incombe à l'exploitant de vérifier si la plage de température des coffres SDNS Tech est adéquate à celle du défibrillateur.

V4 - 07/11/2024 - EL

Fabrication Française

DECLARATION DE CONFORMITE CE

Ce certificat atteste que le produit ci-dessous est conforme aux spécifications indiquées et a été testé conformément à nos obligations, conformément à la norme BS EN ISO 9001:2015. Il confirme également - le cas échéant - que les produits sensibles à l'électricité statique ont été manipulés et emballés avec soin conformément aux réglementations et conditions techniques ANSI/ESD S 20.20:2014 et électrostatiques BS EN 61340-5-1:2016.

En complément et en équivalence la Directive 2001/95/CE relative à la sécurité générale des produits.

Le bloc de puissance est conforme à la directive (2014/35/EU) – EN62368-1 :2014+A11 :2017
EN 55032 :2015 Class B // EN 61000-3-2 :2014 // EN 61000-3-3 :2013

EMS (Electro-Magnetic Susceptibility) : EN 55024 :2010+A1 :2015

Informations du ou des produits
Modèles

I10 / I20 / E30 / ES40

Description du produit

Coffre pour défibrillateur

Marque/modèle :
SDNS.TECH

Déclaration de Conformité RoHS

Directive EU 2011/65/EU et (EU)2015/863 limite l'utilisation des 10 substances dans la fabrication de certains types d'équipement électrique.

Pour les accessoires tels que poteaux et supports de pose en extérieur la méthode d'essai et de sécurité passive fait référence à la NF EN 12767.

V4 - 07/11/2024 - EL

Fabrication Française

SDNS TECH
LA TECHNOLOGIE AU SERVICE DE L'INNOVATION

www.sdns.tech | contact@sdns.tech
06 10 15 76 75
Distributeur exclusif : D-Sécurité Groupe

Distribué par :